99

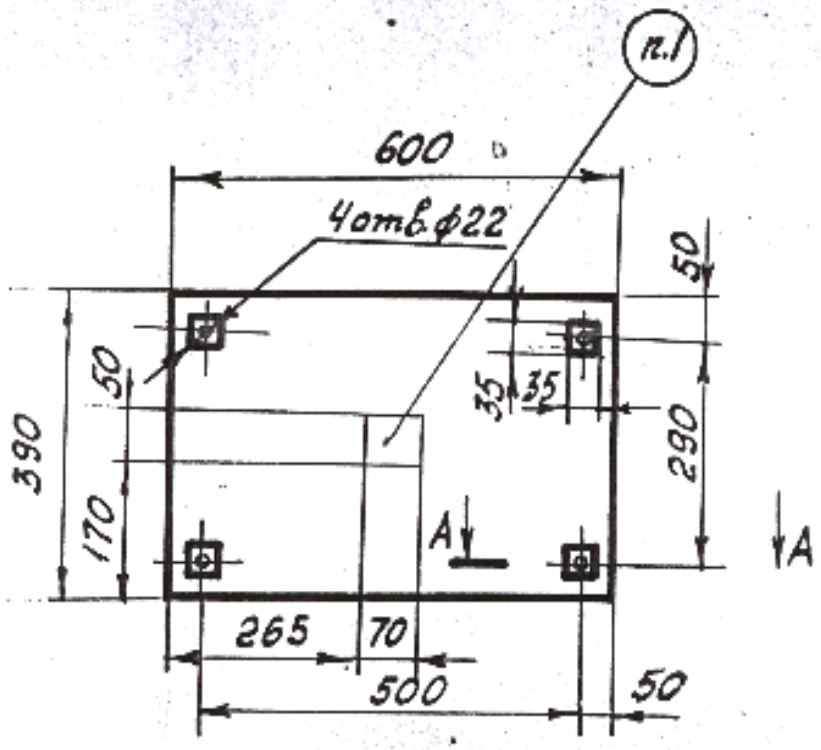

А-А

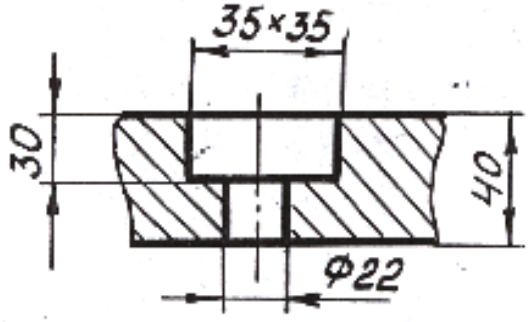

1. „Маркировать Б6."

				Б6			
Изм	Лист	№ докум	Подпись	Дата	Броня течки	Лит	Масса	М-б
Разраб		Филиппова					74	1:10
Провер		Ягубов				Лист 1	Листов 1
Т. контр							